INPRO

STOOL

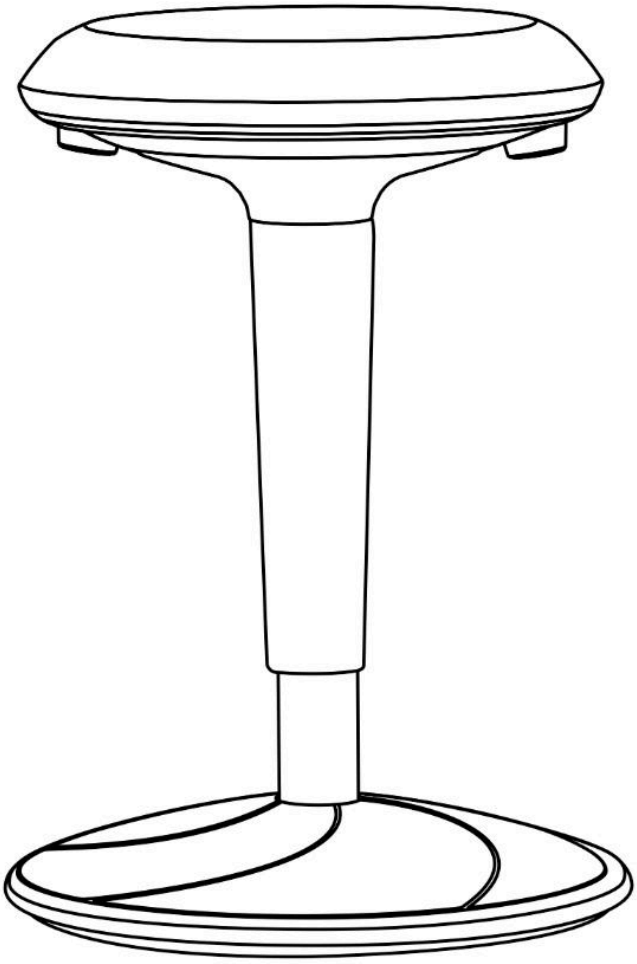

v1

inpro.la

⚠ PRECAUCIÓN

- Lea atentamente estas instrucciones antes del montaje y verifique que todos los componentes estén presentes antes de comenzar el proceso de armado.
- Utilice este producto únicamente para sentar a una persona a la vez.
- No utilice esta silla como un escalón/escalera, ni en superficies de suelo irregulares.
- No se siente en ninguna parte de la silla excepto en el asiento.
- No use la silla a menos que todos los pernos, tornillos y perillas estén apretados.
- Cada seis meses, asegúrese de que todos los pernos, tornillos y perillas estén completamente apretados para garantizar la estabilidad.
- Si faltan partes, están rotas, dañadas o desgastadas, deje de usar el producto hasta que las reparaciones se realicen utilizando piezas autorizadas por la fábrica.
- Para conservar la garantía, tener en cuenta:
  -No modificar ni reemplazar las piezas de la unidad.
- Guarde este manual para futuras consultas.

COMPONENTES

A		1
B		1
C		1
D		1

PASOS

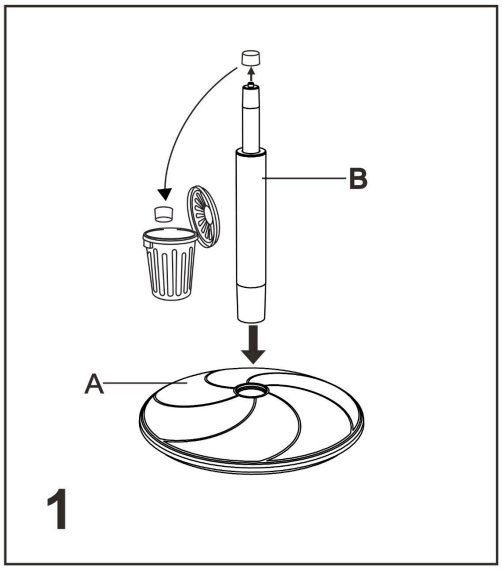

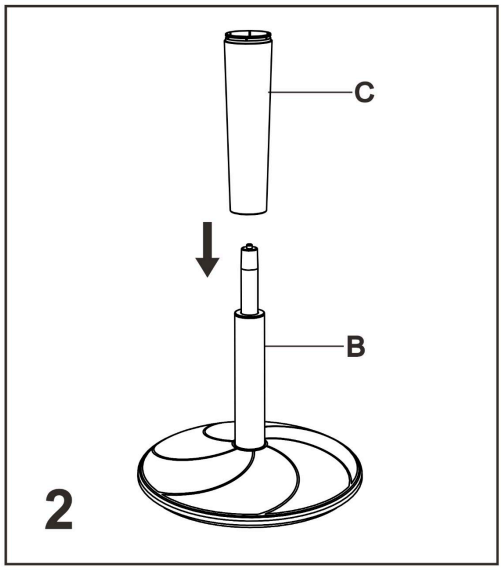

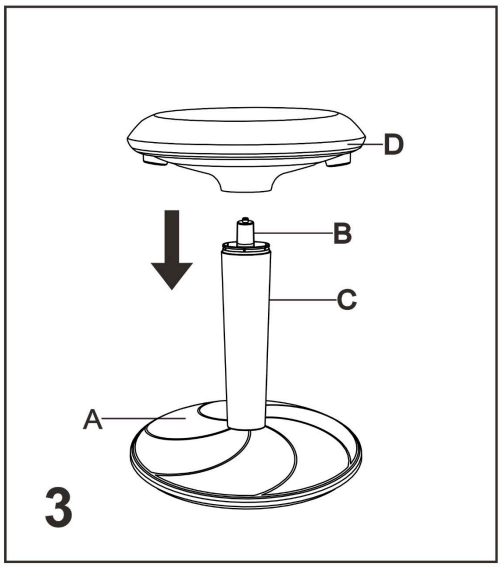

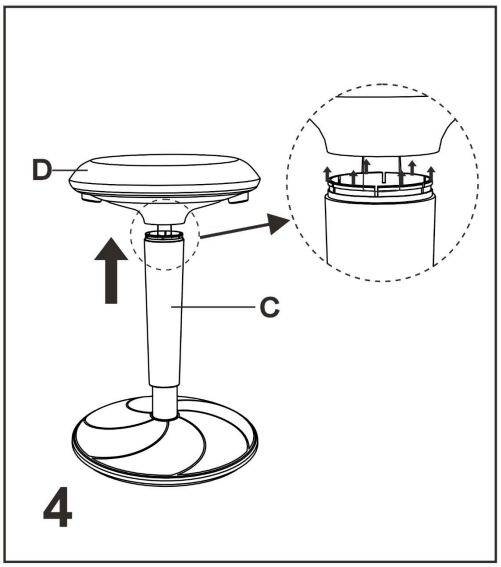

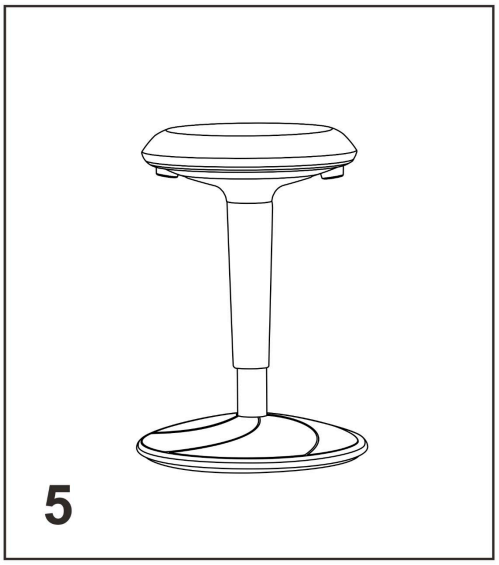

INPRO

CONTACTO

¿Tienes alguna duda, comentario o sugerencia?
Contáctate con nosotros

Argentina
hola@inpro.ar
inpro.ar

Chile
hola@inprocl.com
inprocl.com